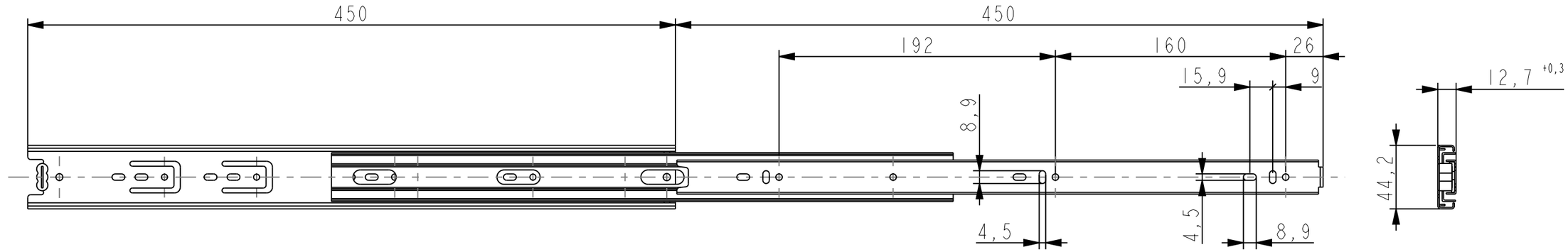

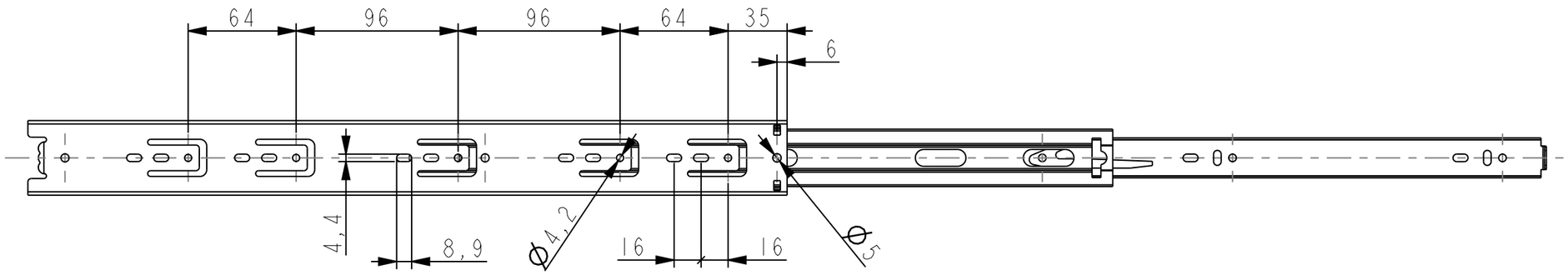

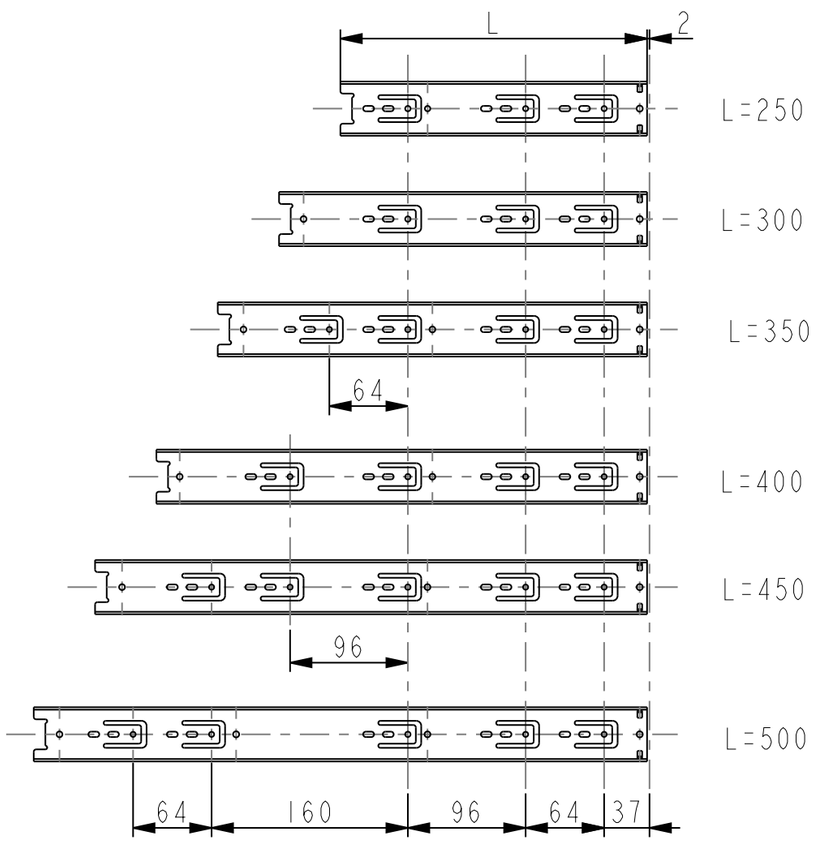

Nazwa wyrobu: *Prowadnica kulkowa H-45, L-450*		
FURTECO	*Nr rys* *FPK-002-450-1-11*	*Rysunek:* *Dział Rozwoju*