SOLO

System przesuwny
wytrzymałość 50 kg

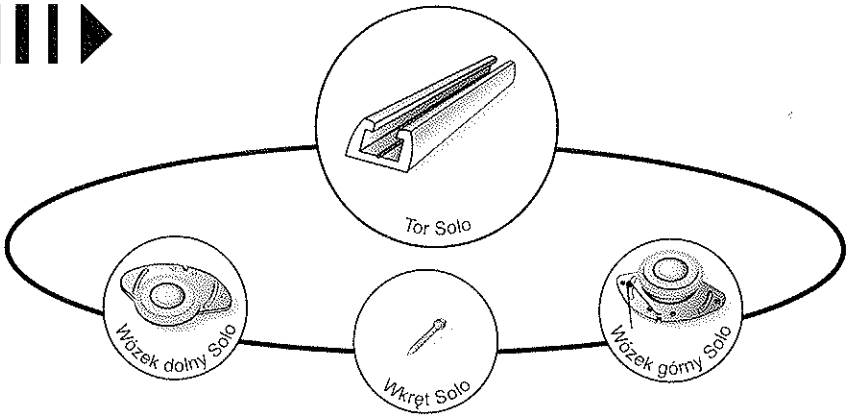

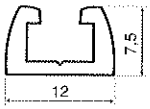

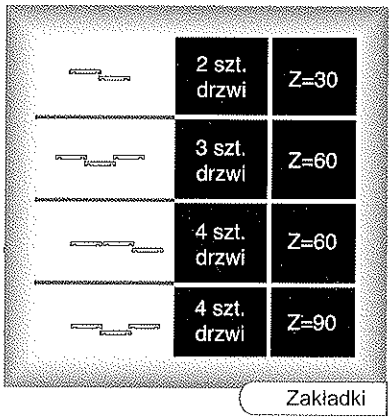

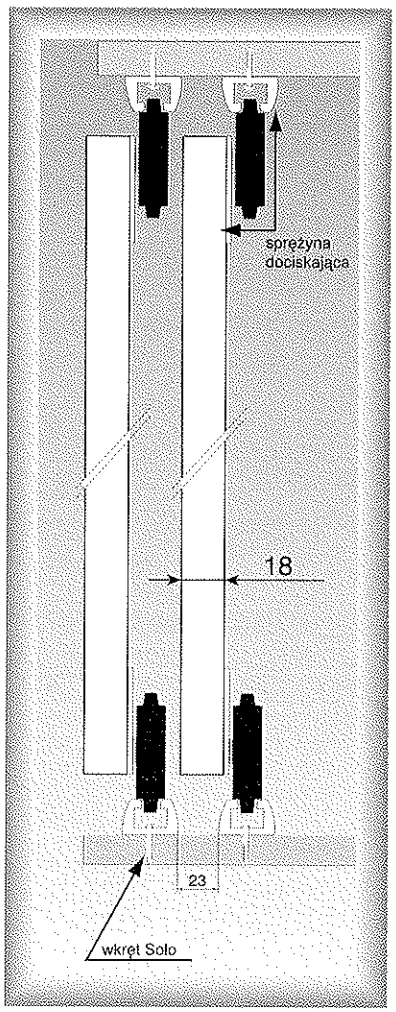

Aby obliczyć wysokość płyty:

..... – **16 mm** = ...*

wysokość światła otworu — wysokość płyty

* wysokość formatki łącznie z okleiną

Aby obliczyć szerokość płyty:

(..... + ...) : ..... = ...*

szerokość światła otworu — zakładka — ilość drzwi — szerokość płyty
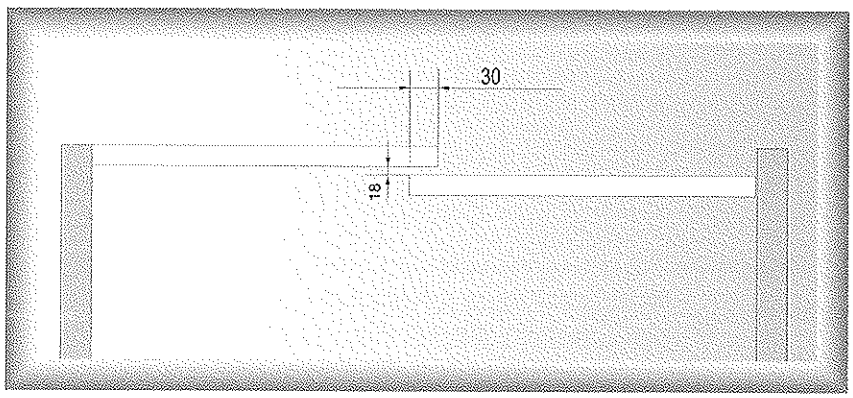
* szerokość formatki łącznie z okleiną